ROLAND ELECTRONIC

Stahlcord Inspektions-System SIS-Calibrator

DAS ROLAND PLUS

- ▶ **SIS Zubehör**
- ▶ **Unabhängige Sensorprüfung**
- ▶ **Keine Stromversorgung erforderlich**

Der SIS-Calibrator ist ein Add-on für das Stahlcord Inspektion-System SIS

Die Aufgaben dieses Gerätes sind:

- Funktionsprüfung der Sensoren
- Prüfung der gleichmäßigen Signalverstärkung eines jeden Sensors
- Ein vordefinierter Fehler wird an jedem Sensor erfasst.

Komponenten des SIS-Calibrator

- Führungsrohr in kundenspezifischer Länge und 4 Klemmringe
- Walze mit einem Durchmesser von 160 mm und Pendelaufhängung
- 2 Lagerbügel für das Führungsrohr

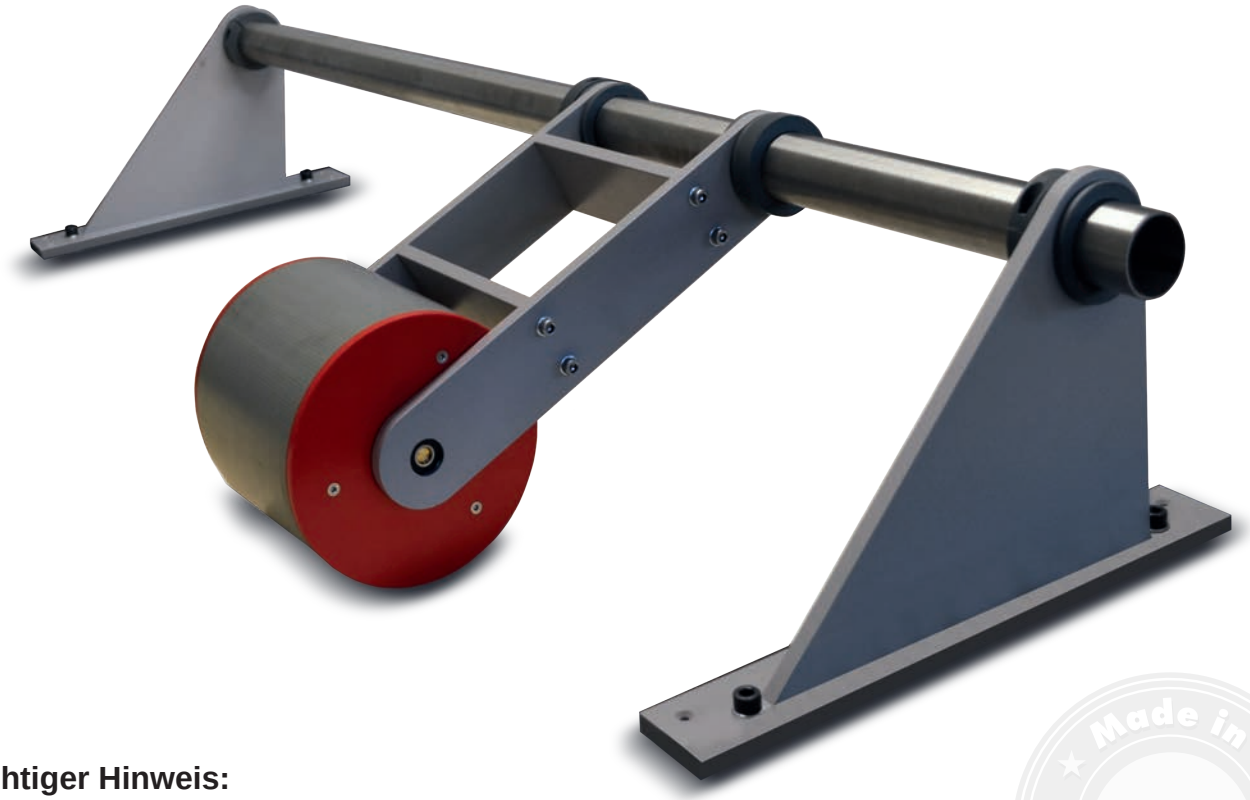

Wichtiger Hinweis:
Die Durchführung einer Sensorkalibrierung und gegebenenfalls Änderungen der Verstärkungsfaktors darf nur durch von ROLAND ELECTRONIC geschultem Fachpersonal erfolgen.

Made in Germany

SIS-CALIBRATOR

Funktion:

Die Oberfläche der Walze enthält ein präpariertes Cordband mit zwei vordefinierten Fehler (Doppeldraht, fehlender Draht).
Die Walze wird über ein SIS Sensor statt über ein Cordband geführt.

Sobald der Förderbandantrieb eingeschaltet ist, dreht sich die Rolle und der Sensor empfängt das Signal des präparierten Cordbandes. Durch Änderung der Position der Walze von Sensor zu Sensor kann jeder Sensor des SIS Systems unabhängig geprüft werden.

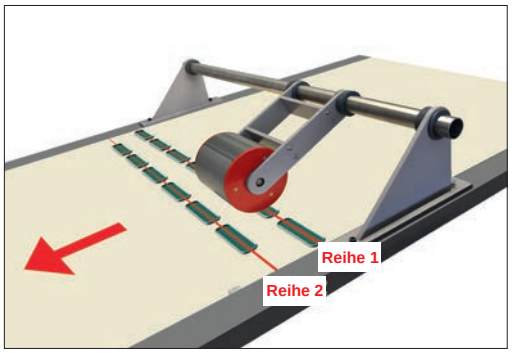

Abb 1. Montage des SIS-Calibrators. Transportrichtung des Förderbandes beachten (siehe Pfeil).

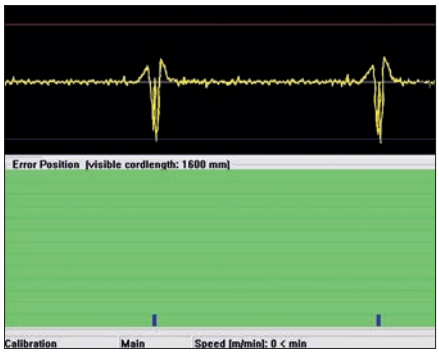

Abb 2. Signalanzeige des SIS Systems.

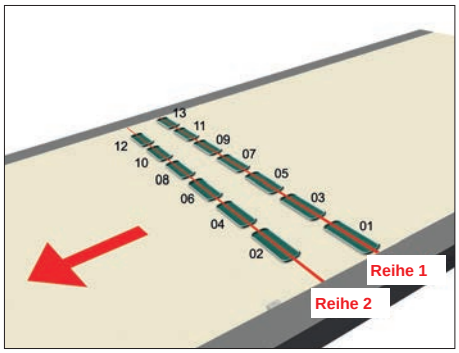

Fig 3. Kalibrierung mit Reihe 1 (Row1) beginnen (Sensoren 1, 3, 5 ...).

Montage und Betrieb:

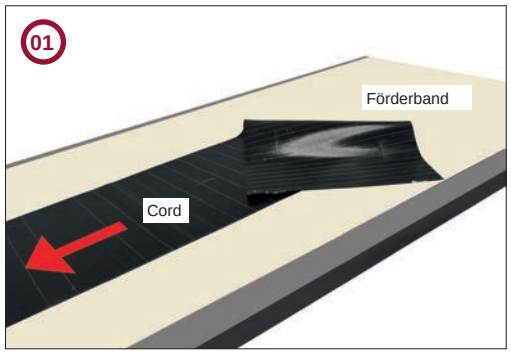

01. Stahlcordband entfernen.

02. Komponenten wie gezeigt montieren.

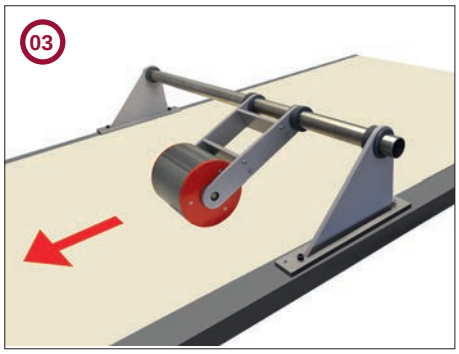

03. Transportrichtung bei Montage beachten.

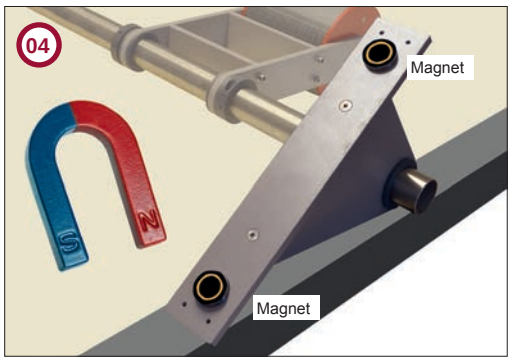

04. Magnete gewähren eine sichere Position.

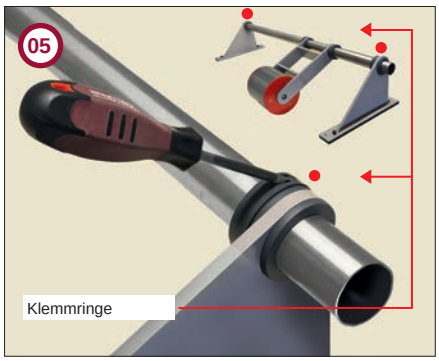

05. Schrauben der Klemmringe anziehen.

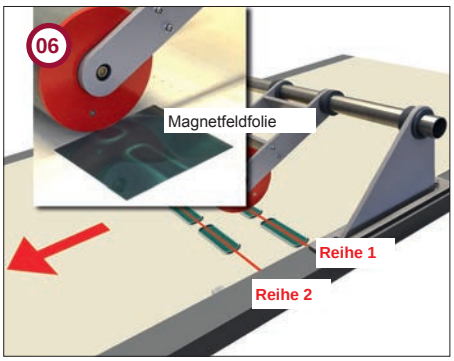

06. Lokaliseren der Sensormitte durch Folie.

Achtung! Die Kalibrierung muss reihenweise erfolgen. Beginnen Sie mit der Kalibrierung der Sensoren in Reihe 1. Sobald alle Sensoren der ersten Reihe kalibriert wurden beginnen Sie mit der Kalibrierung in Reihe 2.

Sobald der SIS-Calibrator über einen Sensor positioniert wurde sind nachfolgend beschriebene Schritte am SIS durchzuführen.
Für jeden Sensor sind die Schritte zu wiederholen.

SIS-CALIBRATOR

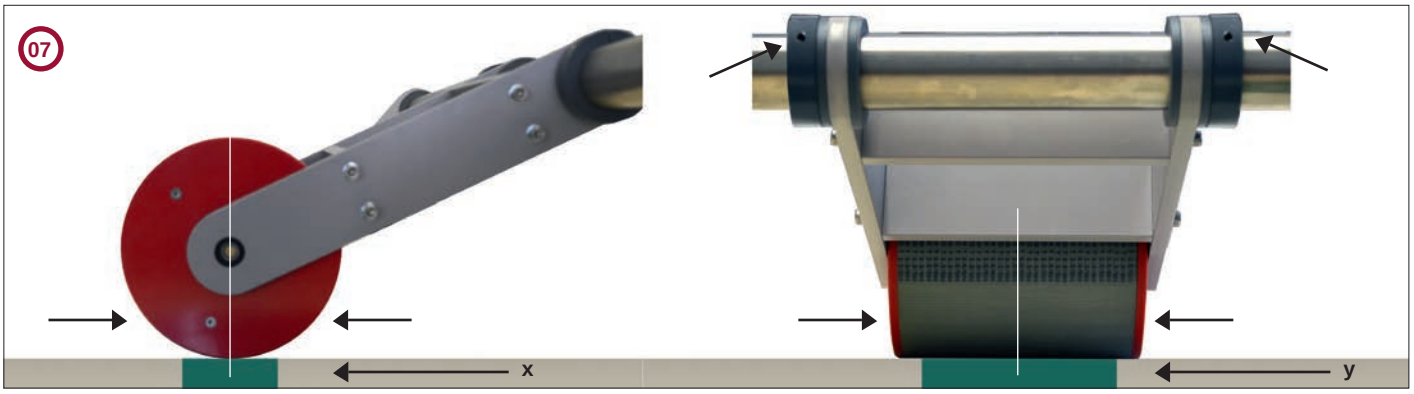

07: Zentrieren der Walze über dem Sensor in x- und y-Achse und Klemmringe anziehen.

08. Erstellen und aktivieren eines **neuen Programms** mit voller Cordbreite (1800 mm).

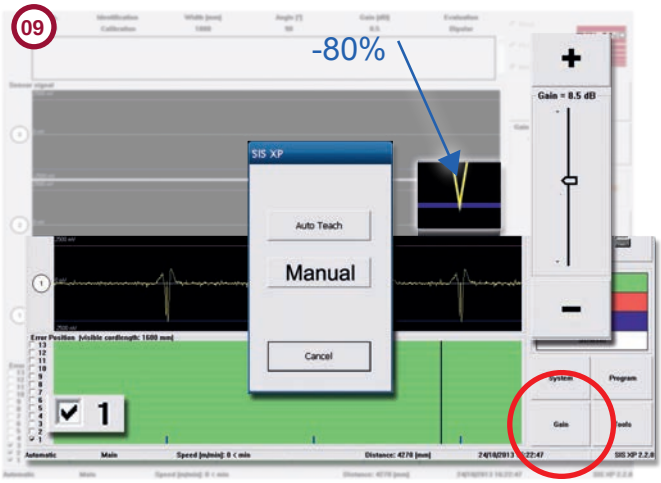

09. Starten des Förderbandes. Sensor 1 aktivieren, alle anderen Sensoren deaktivieren. Ändern der Verstärkung bis die Schwelle für Fehlender Draht (MW) -80% erreicht ist.

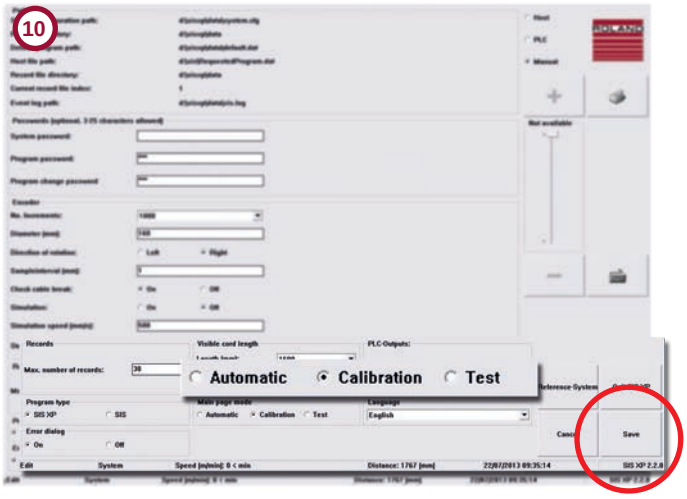

10. Auswahl des Menüpunktes „**Calibration**“ im Systemkonfigurations menü.

11. Auswahl des Sensors zur Kalibrierung (A), Sensor-Taste (B) klicken, Einstellen der Verstärkung für den ausgewählten Sensor (C); jedes Signal für Fehlender Draht (MW) muss die negative Schwelle (D) erreichen.

13. Einstellen aller Sensoren in Reihe 1: Schritt 07 und Schritt 11 für Sensoren 1, 3, 5 ... durchführen.
14. Einstellen aller Sensoren in Reihe 2: Schritt 07 und Schritt 11 für Sensoren 2, 4, 6 ... durchführen.

Mit „**Fertig**“ bzw „**Done**“ E abschließen, nachdem alle Sensoren kalibriert wurden. Kehren Sie zurück zum „ **Automatic**“ Modus (Schritt 10).

SIS-CALIBRATOR

Technische Daten

SIS-Calibrator			
Spannungsversorgung:	Keine Stromversorgung notwendig	Antrieb:	Erfolgt durch das Förderband
Arbeitsbreite: (Führungsrohrlänge)	Kundenspezifisch	Material:	Aluminium (Träger, Rohr und Pendelaufhängung) und Kunststoff (Walze)
Cordbandbreite:	Kundenspezifisch	Gewicht:	Ca. 17 kg (37.47 lbs)
Temperatur:	0° - 50°C (32° - 122°F) während Betrieb und Lagerung	Montage:	Magnetfixierte Lagerträger
Geeignet für:	Stahlcordband, nur 90°		

Vordefinierte Werte des Cordbandes im SIS-Calibrator			
Drahtdurchmesser:	0,8 mm	Abstand zw. Drähten	2,5 mm
Lücke / Abstand:	1,7 mm		

Fehlerdetektion	
Fehlender Draht (Missing wire):	1 fehlender 0,8 mm Draht, Lücke / Abstand = 5 mm

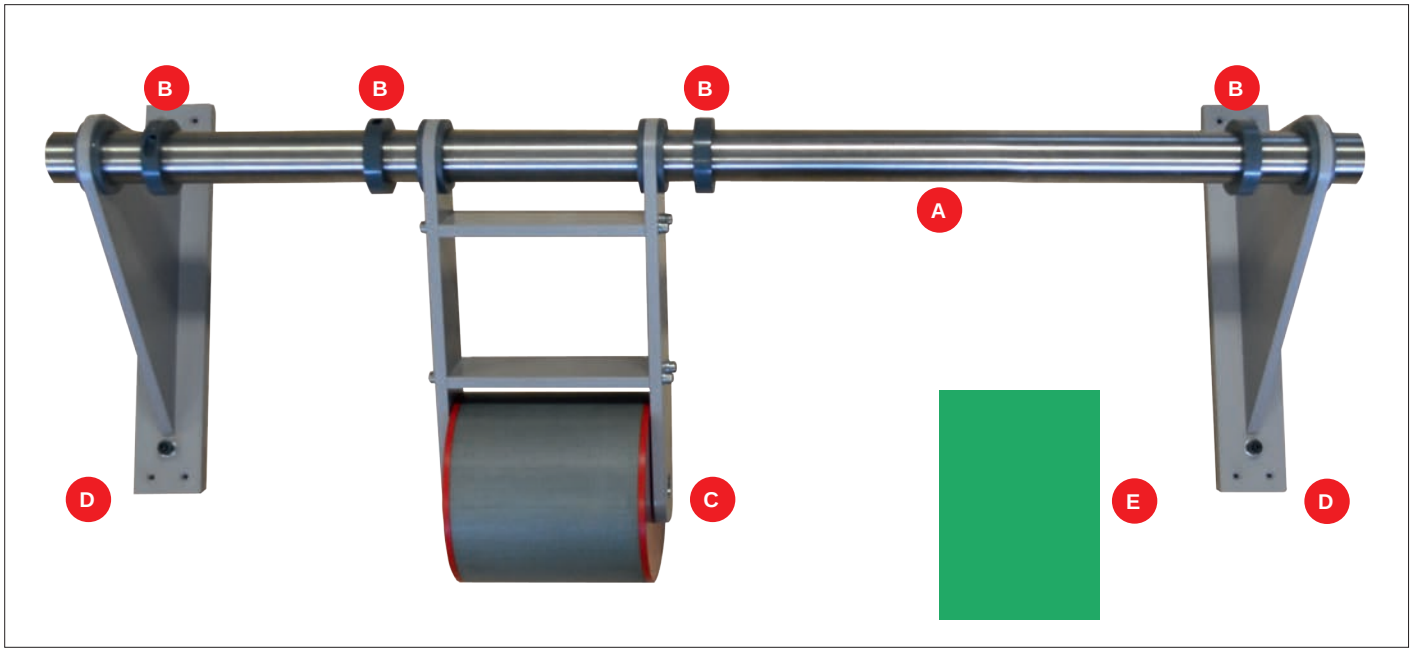

Bestellangaben

Bestellbezeichnung	Beschreibung
SIS CALIBRATOR	Kalibrierungssystem, bestehend aus:
	- Führungsrohr mit kundenspezifischer Länge (A)
	- 4 Klemmringe (B)
	- Walze mit einem Durchmesser von 160 mm und Pendelaufhängung (C)
	- 2 Lagerträger (D)
	- Magnetfeldfolie (E)

ROLAND ELECTRONIC GMBH

Otto-Maurer-Strasse 17 75210 Keltern / Deutschland
Tel.: +49(0)7236-9392-0 Fax: +49(0)7236-9392-33
info@roland-electronic.com www.roland-electronic.com

Revision 1.2, März 2017 - Technische Änderungen und Irrtümer vorbehalten